

A - A
1:50

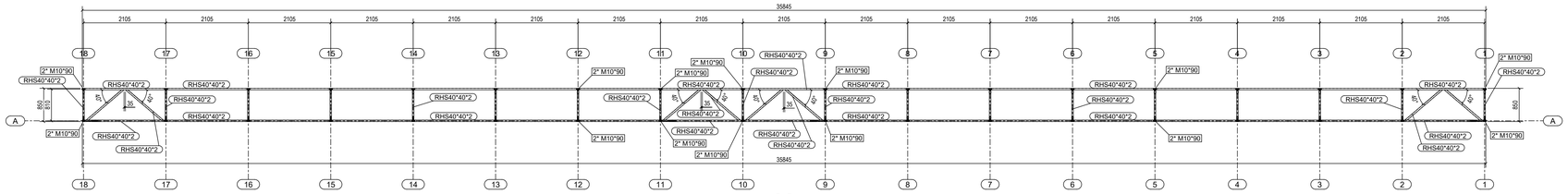

B - B
1:50

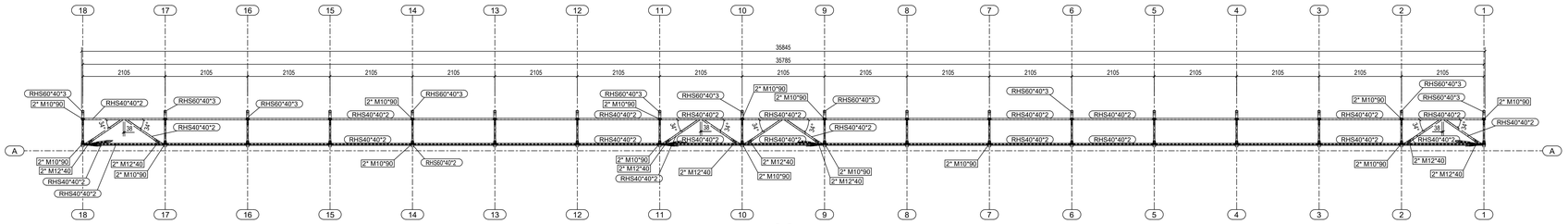

C - C
1:50

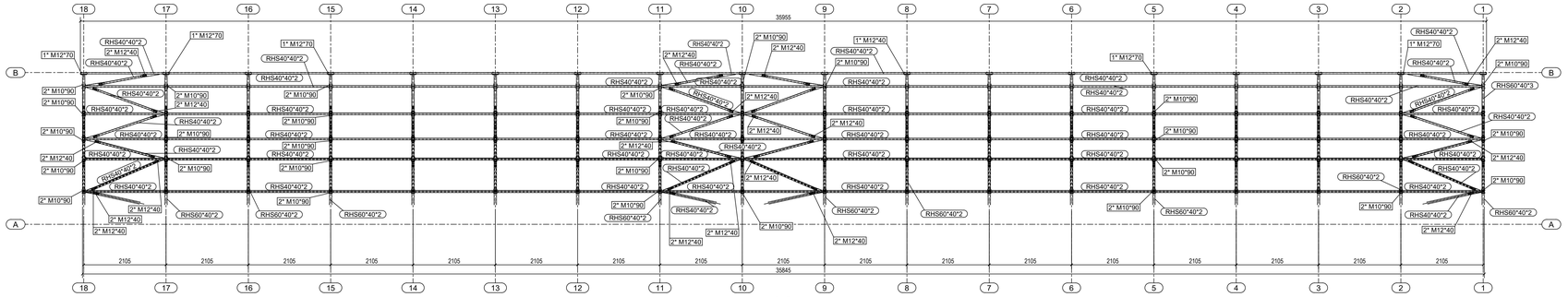

D - D
1:50

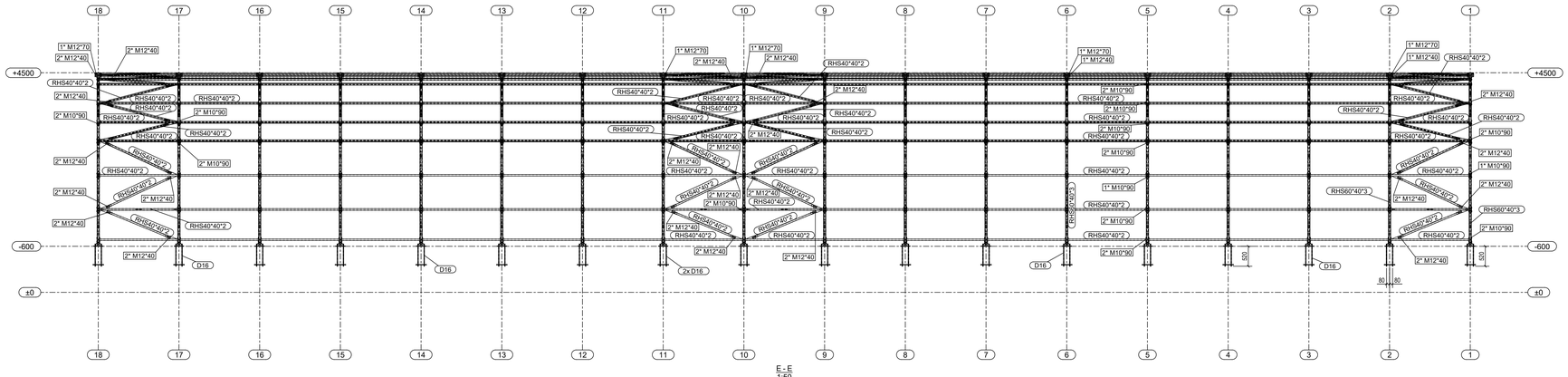

E - E
1:50

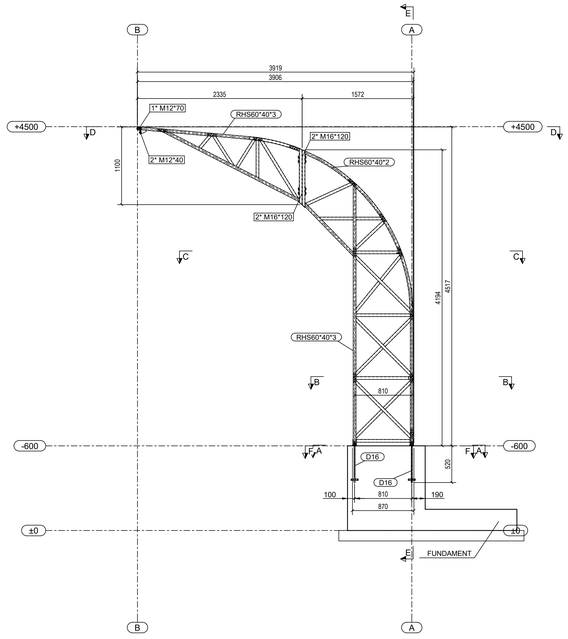

View_04 (3d)
1:30

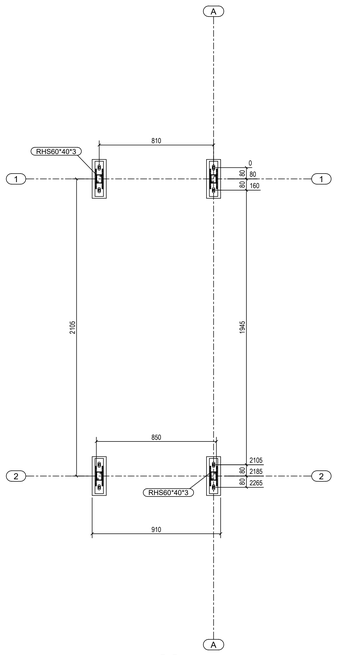

F - F
1:15

INWESTOR:	Gmina Baranów Sandomierski ul. Gen. Leopolda Okulickiego 1, 39-450 Baranów Sandomierski			
OBIEKT:	Budowa zadaszenia trybun wraz z infrastrukturą towarzyszącą przy boisku sportowym na działkach nr ewid. 2715/1 oraz 2712 w miejscowości Dąbrowica gm. Baranów Sandomierski.			Nr rys. K-05
RYSUNEK:	Zadaszenie trubuny. Rzuty, przekroje.			Skala 1:20
	Imię i nazwisko	Uprawnienia	Data	Podpis
PROJEKTANT:	mgr inż. Grzegorz Skoczek	114A/TBG/10	10.2024	
Sprtawdzający:	mgr inż. Witold Dąbek	PDK/0047/PWOK/10	10.2024	

Format: 1180x830